Honeywell 气体探测设备

Sensepoint XCL
固定气体探测器



快速启动指南

Honeywell
THE POWER OF CONNECTED

Sensepoint XCL
固定气体探测器

快速启动指南

在安装、操作或维修此产品之前，请先阅读并透彻理解 Sensepoint XCL 操作说明。可从 Honeywell Analytics 网站下载这些操作说明。请访问 www.honeywellanalytics.com。

1 安全性

安装必须遵循相关国家和地区的相应机构所颁布的公认标准。

2 模拟 (mA) 输出版本

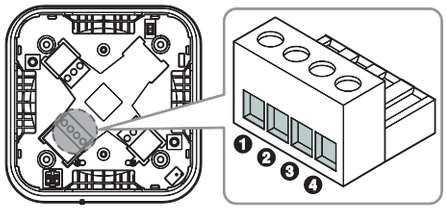

1)	+24 V DC 或 24 V AC	2)	0 V 或 24 V AC
3)	4 至 20 mA	4)	公共

3 Modbus RTU 输出版本

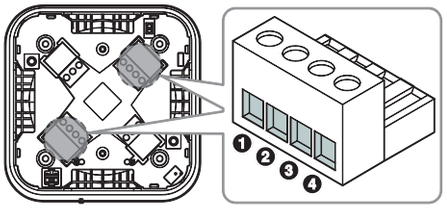

1)	+24 V DC 或 24 V AC	2)	0 V 或 24 V AC
3)	A	4)	B

4 继电器输出

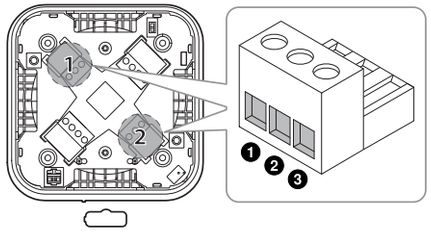

1)	常闭 (NC)	2)	通用
3)	常开 (NO)		

5 将后箱体固定在墙上

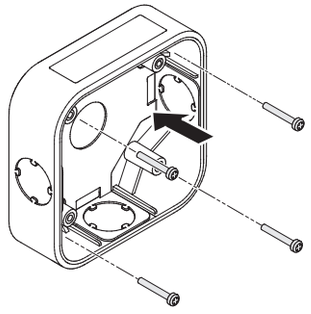

1. 后箱体的背面有四个螺钉位置，用于安装后箱体。在所需的螺钉位置进行开洞或使用 4 mm 钻头进行钻孔。
2. 使用适合安装表面的合适配件，将后箱体固定在其安装位置。切勿拧得太紧。
3. 后箱体的三个侧面和背面上有四个电缆入口预留进线孔。根据要求在这四个电缆入口位置进行钻孔或开洞。

6 电缆连接

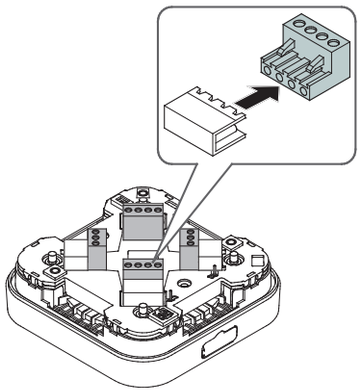

1. 将合适的电缆压盖（包括）或导管配件安装到打开的电缆入口上。
2. 将电缆穿过电缆压盖。
3. 将探测器模块翻转，找到背面的接线端子。拆下接线端子，朝模块中心方向拉动接线端子。

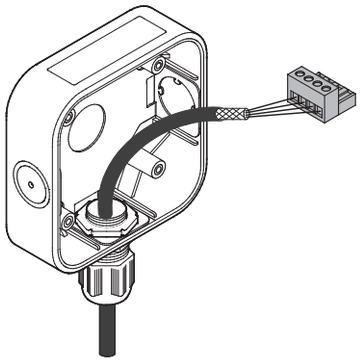

4. 将电缆连接至合适的接线端子，参见 2 至 4 节（取决于版本）。将每根电线末端的皮剥掉，并将其插入相应的端孔，然后使用平口螺丝刀拧紧端接螺钉，直至电线已固定。
5. 将接线端子连接到正确位置。

7 接地

有效接地对于确保稳定的 Modbus 通信和限制无线射频干扰至关重要。后箱体内提供了接地点。为了防止由于接地环路引起的错误读数或警报，确保所有电缆的屏蔽线均已在单点接地，最好是在控制器接地。此外，还应该考虑导管、压盖和内部接地板的接地方式。

注意

任何接地模式都必须避免接地环路。

8 将探测器模块固定在后箱体上

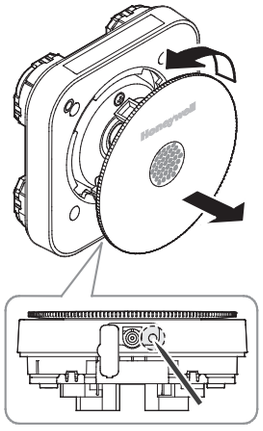

1. 将前盖从探测器模块上取下，露出固定螺钉，步骤如下：
   a）拉下底部的垂悬平片以将其打开。
   b）如需打开前盖，将一个薄且笔直的工具（例如：小螺丝刀）插入位于管龙头右侧的孔中。
   c）对工具轻微施力的同时，逆时针转动前盖直至其停止，然后将其提起。

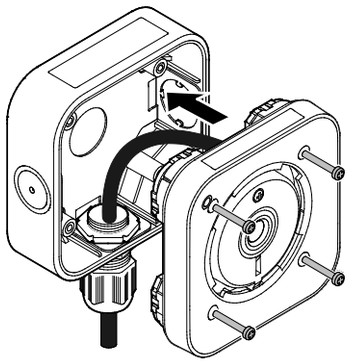

2. 将探测器模块置于后箱体上，确保状态指示器位于左上角（从正面看时）。
3. 使用 2 号十字螺丝刀拧紧四个固定螺钉。
4. 拧紧电缆压盖的密封螺母（如果使用），以固定电缆。请参阅电缆压盖制造商的说明。
5. 将前盖插入探测器模块，并顺时针旋转直至其锁定到位。

9 远程送气连接

如果气体探测器安装在难以接近的位置，例如：天花板上，则将一根气管连接至气体探测器，以进行功能测试。

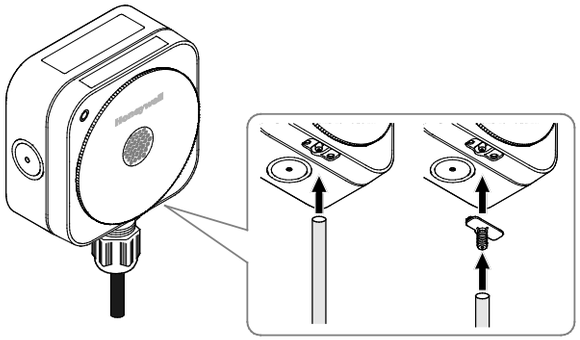

- 如需进行临时连接，打开底部的垂悬平片，将与传感器气体类型兼容的相应管道连接至气管接头。
- 如需进行永久连接，拆下垂悬平片，将管接头（单独获取）连接至管龙头，然后再将管道连接至管接头。使用束线带或小型联接螺旋夹固定管道，注意不要绑得太紧。

10 状态指示器

探测器的正面有一个外部视觉状态指示器。

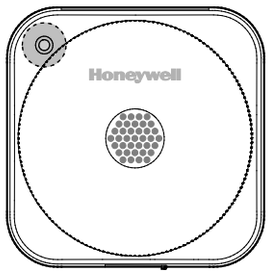

正常：当目标气体的浓度在正常范围之内，指示器亮***绿灯***。正常指示状态还可设置为***提示性闪烁***或***关闭***。
警报：当气体浓度超过警报等级阈值时，***红灯***快速闪烁。
故障：当气体探测器发生故障，***黄灯***快速闪烁。
蓝牙配对：当气体探测器正在与智能手机进行 Bluetooth® 配对时，***蓝灯***闪烁。
蓝牙连接：当蓝牙连接已经建立时，蓝灯持续亮起。

11 通过蓝牙连接至探测器*（仅限蓝牙版本）*

如需将您的智能手机与特定的探测器进行配对，则按照下述步骤操作：

1. 从 Google Play 在线商店下载 **Sensepoint 应用程序**。安装并启动该应用程序。
2. 创建并注册一个用户账号，然后使用已创建的账户信息登录。
3. 如需关联一个或多个气体探测器，扫描盒内随附表单上的二维码，或输入激活密钥。
4. 完成探测器的安装。
5. 在应用程序的主屏幕上，点击“**探测器**”以扫描可用探测器。
6. 从探测器列表中选择一个探测器进行配对。
7. 找到状态指示器闪烁蓝灯的探测器。
8. 点击“**确认探测器**”以配对该探测器。否则，点击“**返回列表**”选择其他探测器。

如欲了解更多信息，请参阅 Sensepoint 应用程序手册。

当 Bluetooth® 连接已建立，应用程序界面上会显示探测器的读数、气体类型和其他信息。

12 规格

物理规格	
尺寸	113 mm × 113 mm × 59 mm（4.4 × 4.4 × 2.3 英寸）
重量	500 g（1.1 磅）
电源	
直流输入电压（额定值）	24 V DC[†]
交流输入电压（额定值）	24 V AC[†], 50/60 Hz
浪涌电流	小于 850 mA
最大功耗	
mA 版本	< 1.2 W（有毒气体）、< 1.7 W（可燃气体）
Modbus 版本	< 0.7 W（有毒气体）、< 1.2 W（可燃气体）
继电器版本	额外 0.6 W
输出[§]	
模拟输出	0 至 22 mA 拉电流或灌电流（配置）
数字输出	Modbus RTU
继电器输出	2 个干触点继电器，用于发出故障和警报信号。额定值：24 V DC 时为 5 A，240 V AC 时为 5 A
工作环境	
工作温度	-20 至 50 °C（-4 至 122 °F）
存放温度	0 至 30 °C（32 至 86 °F）
湿度	0 至 99%（无凝结）[¶]
大气压力	90 至 110 kPa
入侵性保护	IP65 / 4 类（按照 NEMA 250）
安装类别	II (UL/CSA/IEC/EN 61010-1)
污染等级	2 (UL/CSA/IEC/EN 61010-1)
电缆压盖	
内部预留进线孔	M20 或 ½ NPT
外部预留进线孔	M25 或 ¾ NPT
气体测试管	
内径	4 或 6 mm
外径	6 或 8 mm

[†] mA 版本：11 至 32 VDC，Modbus 版本：9 至 32 VDC

[†] 20 至 27 VAC

[§] 取决于版本

[¶] 可燃气体催化型版本：10 至 90% 相对湿度。在该范围之外操作探测器可能会导致偏离，并降低探测器精确度。

Honeywell

THE POWER OF CONNECTED

3017M5014_1 HAA170019

© 2017 Honeywell Analytics

了解更多

www.honeywellanalytics.com

Honeywell Analytics 联系信息：

美洲地区

Honeywell Analytics, Inc.
405 Barclay Blvd.
Lincolnshire, IL 60069
USA
电话：+1 847 955 8200
免费电话：+1 800 538 0363
传真：+1 847 955 8210
detectgas@Honeywell.com

欧洲、中东、非洲

Life Safety Distribution **有限公司**
Javastrasse 2
8604 Hegnau
瑞士
电话：+41 (0)44 943 4300
传真：+41 (0)44 943 4398
gasdetection@honeywell.com

亚太地区、印度

Honeywell Analytics **（亚太地区）**
7F SangAm IT Tower
434 Worldcup Buk-ro, Mapo-gu
Seoul 03922
South Korea
电话：+82 (0)2 6909 0300
传真：+82 (0)2 2025 0388
印度地区电话：+91 124 4752700
中国地区电话：+86 10 5885 8788 3000
analytics.ap@honeywell.com

www.honeywell.com

版权所有 © 2017 Honeywell Analytics Co.,Ltd.
保留所有权利。

如需完整的操作说明，请扫描二维码：

Honeywell
THE POWER OF **CONNECTED**